MONTICELLO
Charlottesville, Virginia, 1772,
Thomas Jefferson.

Tom Alphin, Der LEGO® Architekt, dpunkt.verlag, ISBN 978-3-86490-501-8

KUPPELGEBÄUDE

Dieses Modell enthält viele typische Elemente des Neoklassizismus, unter anderem ein auffälliges Kuppeldach.

Die Gesamtform folgt Thomas Jeffersons Entwurf für Monticello. Der Entwurf könnte als palladinisch bezeichnet werden, denn er ist streng symmetrisch und weist Säulen und Pedimente auf.

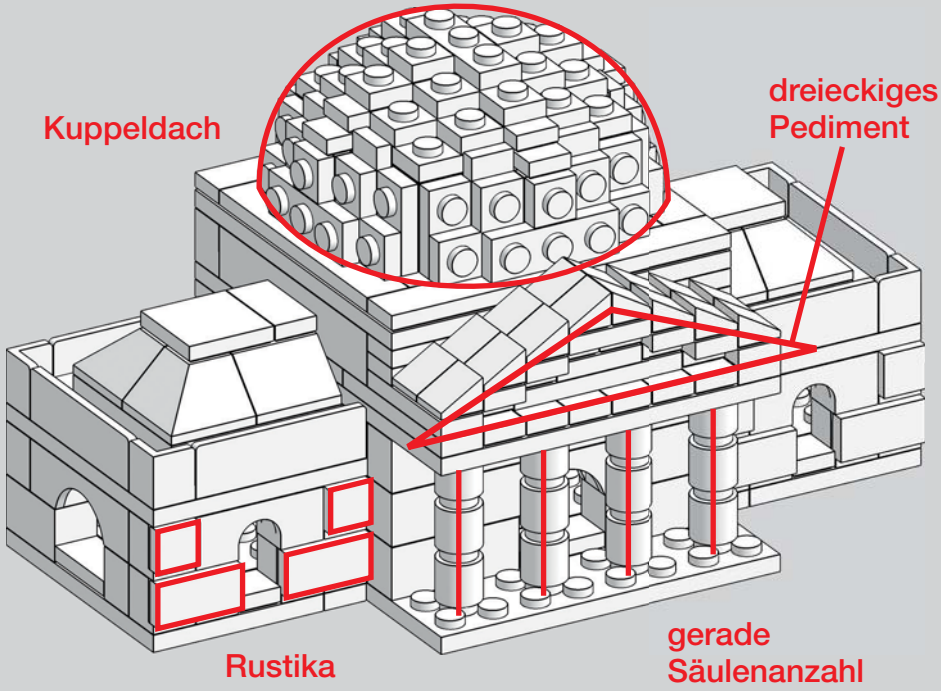

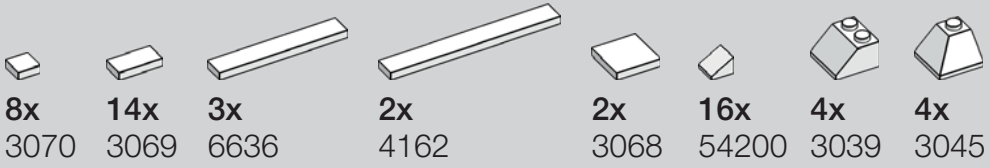

8x 3070 | **14x** 3069 | **3x** 6636 | **2x** 4162 | **2x** 3068 | **16x** 54200 | **4x** 3039 | **4x** 3045

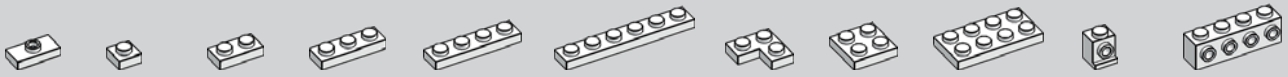

40x 3794 | **16x** 3024 | **18x** 3023 | **11x** 3623 | **12x** 3710 | **4x** 3666 | **16x** 2420 | **6x** 3022 | **1x** 3020 | **12x** 4070 | **4x** 30414

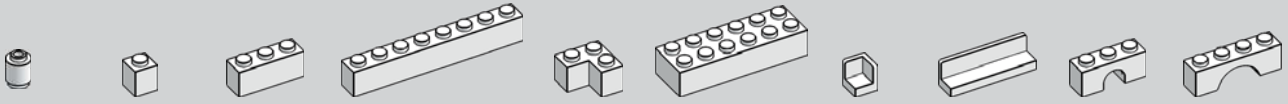

15x 3062a | **8x** 3005 | **6x** 3622 | **3x** 3008 | **6x** 2357 | **2x** 2456 | **4x** 6231 | **6x** 30413 | **4x** 4490 | **4x** 3659

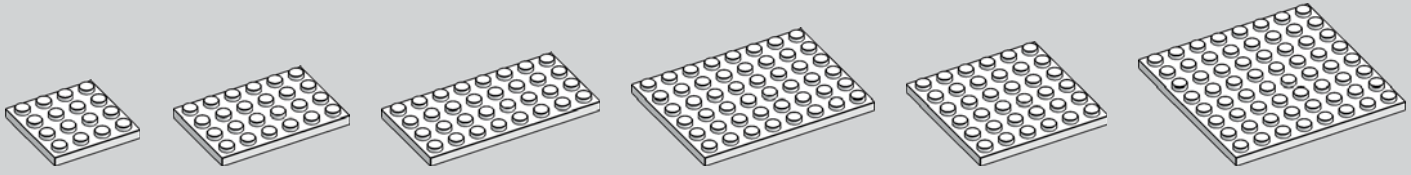

4x 3031 | **5x** 3032 | **2x** 3035 | **3x** 3036 | **2x** 3958 | **1x** 41539

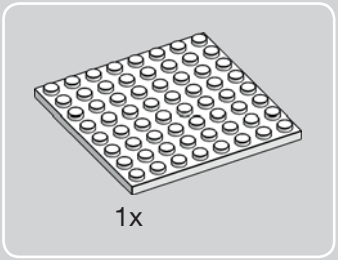

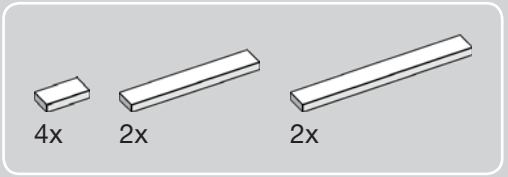

1

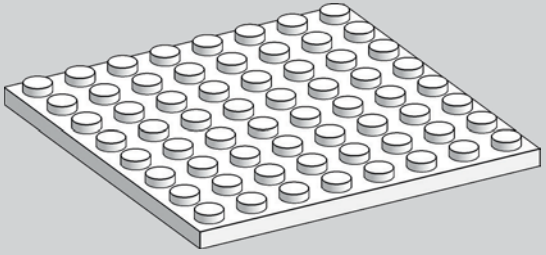

2

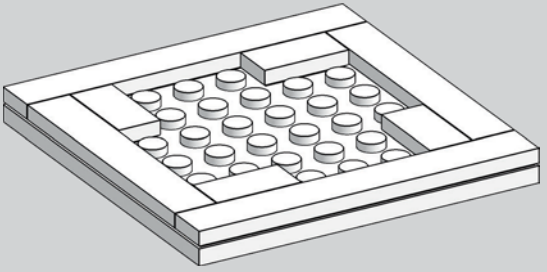

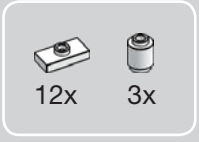

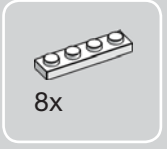

3

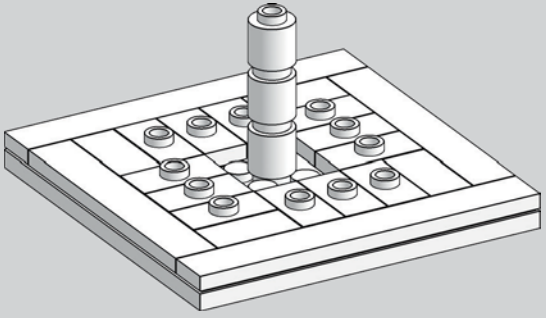

4

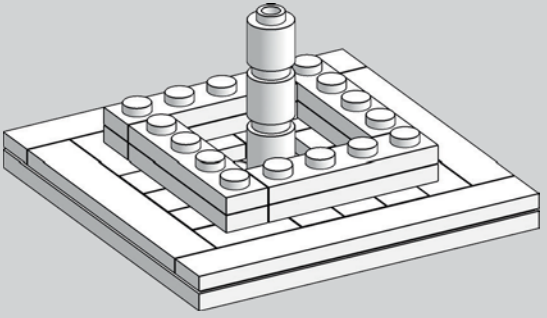

Tom Alphin, Der LEGO-Architekt, dpunkt.verlag, ISBN 978-3-86490-501-8

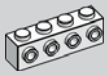

5

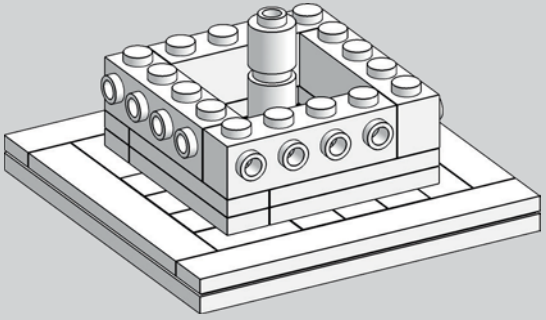

6

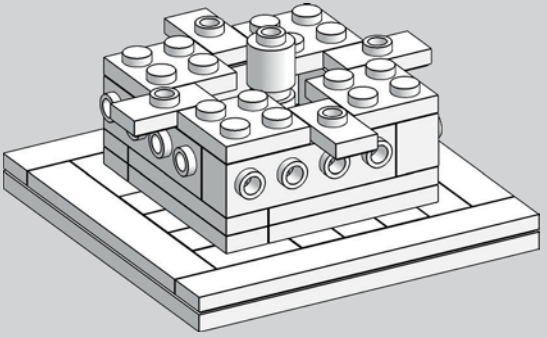

7

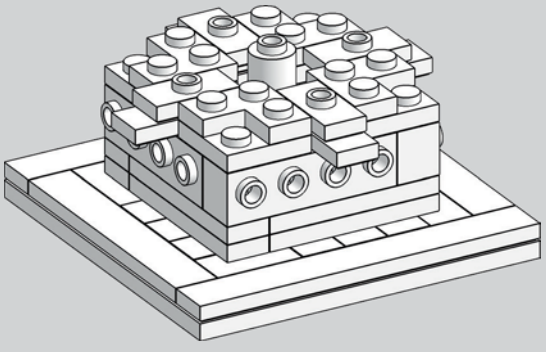
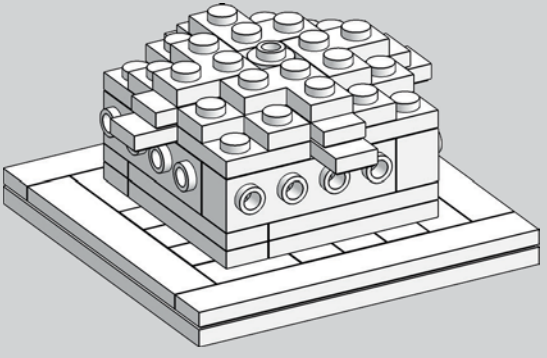
8